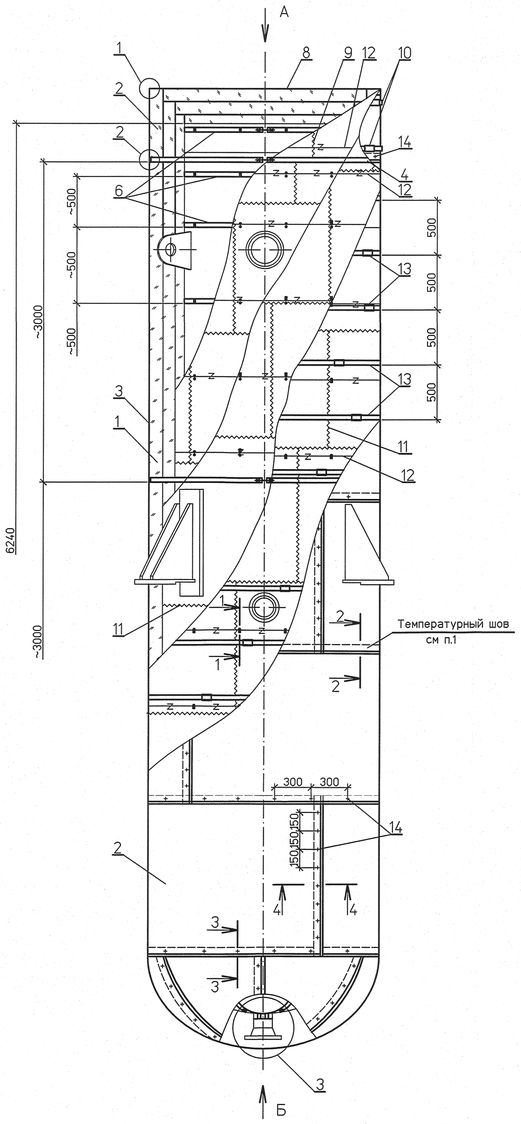

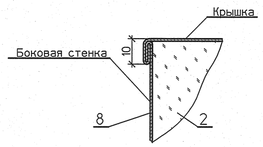

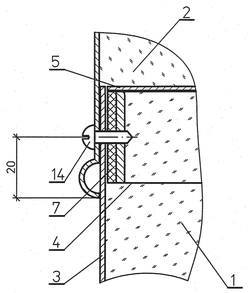

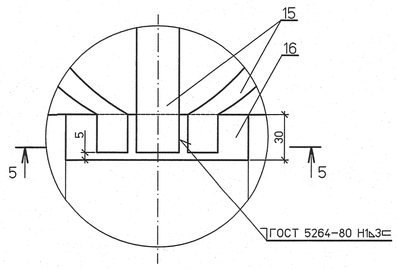

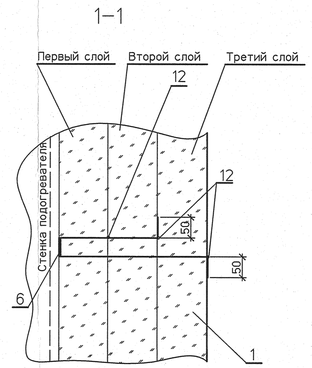

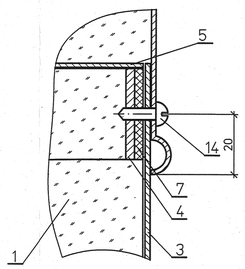

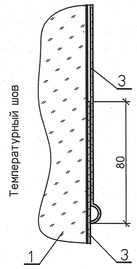

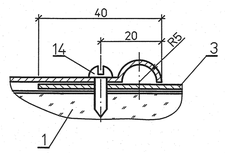

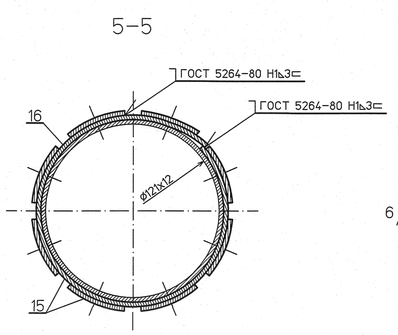

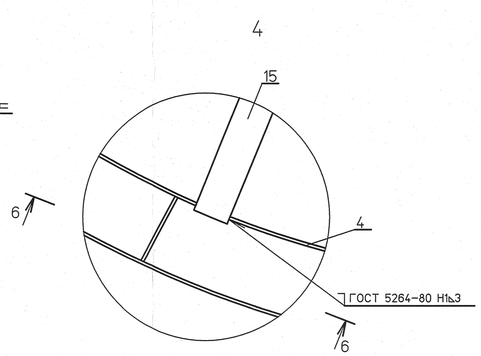

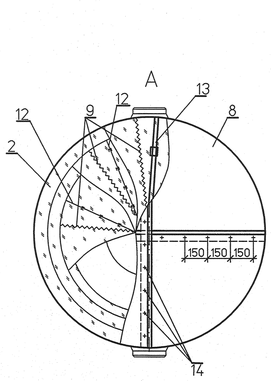

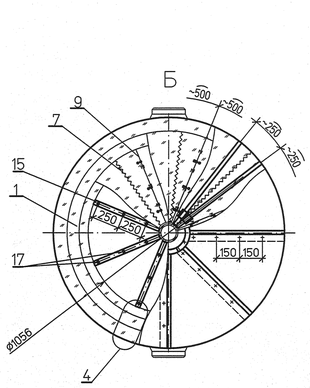

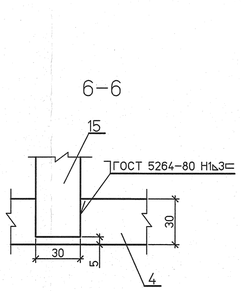

Спецификация деталей

Поз	Обозначение	Наименование	Кол.	Материал	Масса, кг ед.	Масса, кг общ.	Примечание
1	ТУ 5761-001-00126238-00	Маты теплоизоляционные прошивные энергетические					
		в обкладке из металлической сетки с одной стороны					
		марки МТПЭ-21-75 толщиной 80мм (δк=70мм) м²	1,666		75,0	124,950	см. п. 2
		толщиной 90мм×2 (δк=160мм) м²	3,925		75,0	349,575	см. п. 2
2	ТУ 5761-001-00126238-00	Маты теплоизоляционные прошивные энергетические					
		в обкладке из стеклоткани со всех сторон					
		марки МТПЭ-32-75, толщиной 80мм (δк=70мм) м²	0,219		75,0	16,425	см. п. 2
		толщиной 90мм×2 (δк=160мм) м²	0,539		75,0	40,425	см. п. 2
3	ГОСТ 19904-90	Покрытие из листа Б-ПН-О-1 м²	32,82	ОЦ СтЗпс ОН-МТ-1 ГОСТ 14918-80	7,85	257,637	
4	л.л.12,13,15	Опорная полка ОП-1056-230 шт.	3	Сборный	8,69	26,07	см. п. 3, 4
5	л.л.14,15	Диафрагма шт.	3	Сборный	6,20	18,60	
6	л.л.16,17	Стяжной бандаж СБ-1056-230 шт.	11	Сборный	3,175	34,925	см. п. 4
7	ТУ 95.2691-98	Прокладка толщиной 10мм(5х2) шириной 50мм из картона базальтового марки БВПН-К м²	4,41		0,60	2,646	см. п. 3
8	ГОСТ 19904-90 по наст. чертежу	Крышка верхнего фланца м²	4,71	ОЦ СтЗпс ОН-МТ-1 ГОСТ 14918-80	7,85	36,974	
9	ГОСТ 8325-93	Сшивка-нить стеклянная крученая комплексная					
		БС6-28х1х2 (100) м	75		0,0006	0,045	
10	л.л.22,23	Бандаж с замком шт.	2	Сборный	0,62	1,24	
11	ГОСТ 3282-74	Сшивка из проволоки ø0,8мм м	560	СтОпс ГОСТ 380-2005	0,004	2,24	
12	ГОСТ 3282-74	Кольца из проволоки ø2,0мм м	510	СтОпс ГОСТ 380-2005	0,025	12,75	
13	л.21	Бандаж с пряжкой шт.	180	Сборный	0,11	19,80	
14	ГОСТ 10621-80	Винт самонарезающий с полукруглой головкой 4х12.04.019 шт	450	20 ГОСТ 1050-88	0,0012	0,54	
15	ГОСТ 19904-90	Планка L=800x30 из проката		20 ГОСТ 16523-97			
		листового холоднокатанного лист Б-ПН-О-3,0 шт.	8		0,566	4,525	см. п. 4
16	ГОСТ 19904-90	Кольцо L=400x30 из проката		20 ГОСТ 16523-97			
		листового холоднокатанного лист Б-ПН-О-3,0 шт.	1		0,283	0,283	см. п. 4
17	л.18	Штырь двойной Ш2 шт.	24	СтЗпс ГОСТ 380-2005	0,079	1,896	
	ГОСТ 29467-75	Наплавленный металл		Э42А		1,02	

Итого: 952,566 кг

1 Температурный шов выполнить через 3 м по высоте.

2 Данный чертеж рассматривать совместно с техномонтажной ведомостью л.26.

3 Опорную полку установить на подогреватель через прокладку толщиной 30мм (5х6).
Поверх опорной полки, после выполнения изоляции, установить прокладку толщиной 10мм (5х2).

4 Детали поз. 4, 6, 15, 16 после установки на подогреватель окрасить лаком БТ-577 за два раза.

						1350.12.38А-30UHJ-1712-ТН	
						Объекты III очереди строительства ЗАО СГК (ТЭЦ)	
Изм.	Кол.уч.	Лист	№док.	Подп.	Дата		
						Паровая турбина № 8	Стадия: Р; Лист: 8; Листов:
Н. контр.		Михеев			18.03.14		
Нач. сект.		Шкитилева			18.03.14	Тепловая изоляция ПВД № 5 типа ПВ-70. Общий вид, узлы, разрезы, виды.	ОАО «ТЕПЛОЭЛЕКТРОПРОЕКТ» г. Нижний Новгород
Проверил		Ледова			18.03.14		
Разработал		Проворов			18.03.14		

Файл

Формат А1

Инв. № подл. 8361 | Подпись и дата | Взам. инв. №